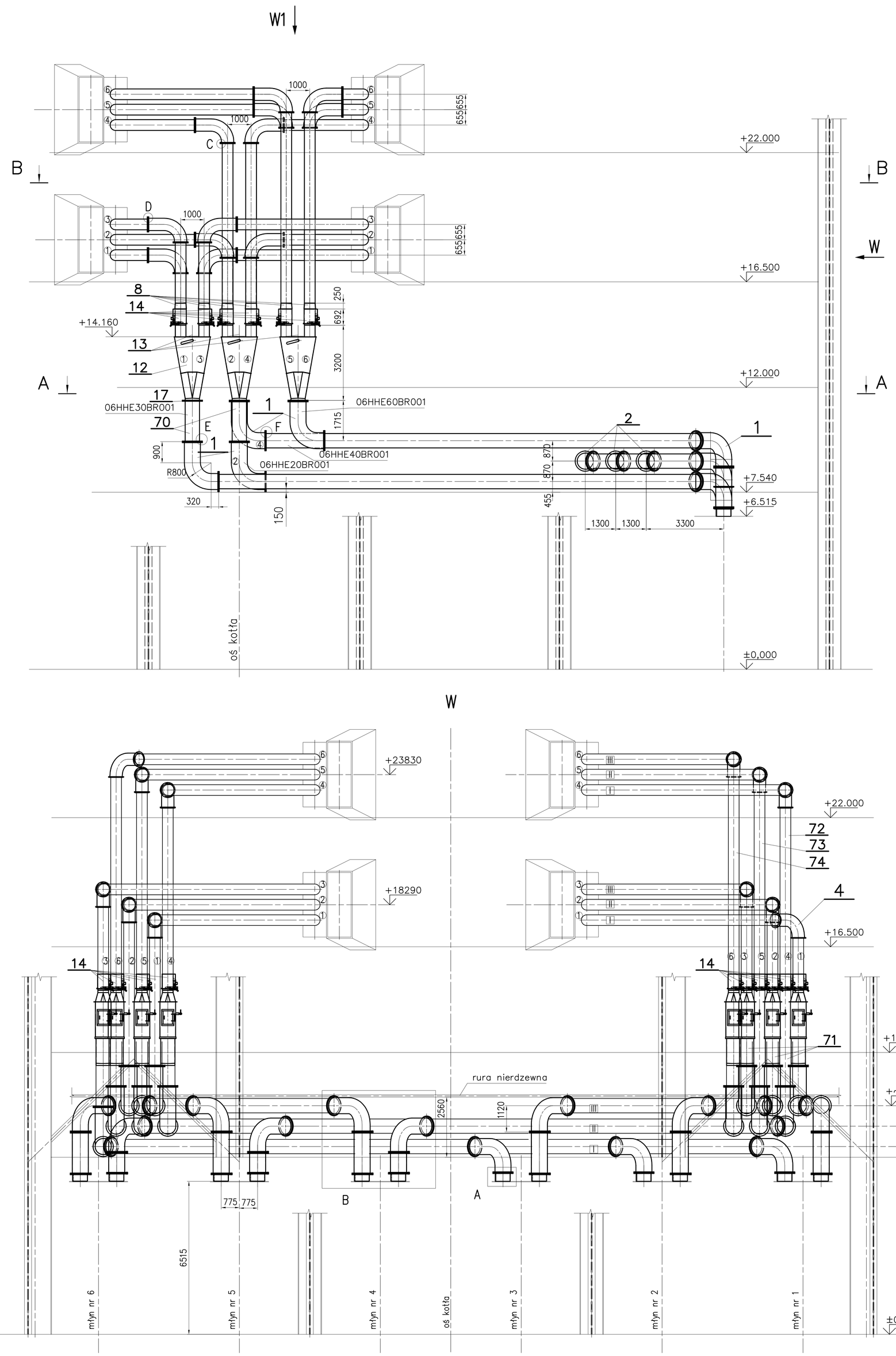

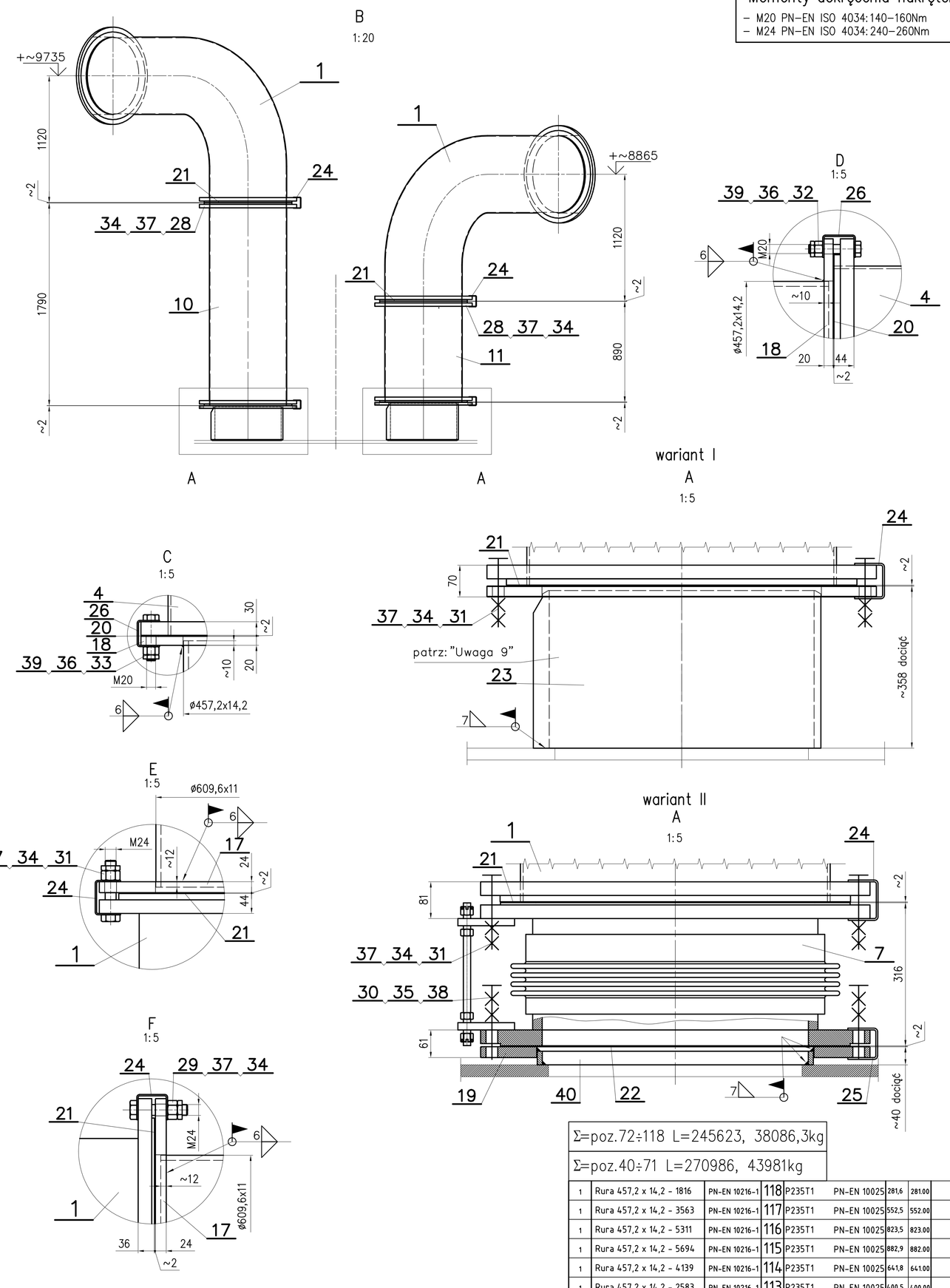

Momenty dokręcenia nakrętek:
- M20 PN–EN ISO 4034: 140–160Nm
- M24 PN–EN ISO 4034: 240–260Nm

Σ=poz.72÷118 L=245623, 38086,3kg

Σ=poz.40÷71 L=270986, 43981kg

Opis:

①②③④⑤⑥ –numery przewodów z poszczególnych młynów

I II III –poziomy przewodów, licząc od dołu

Uwaga:

1. Rys. ten należy rozpatrywać wspólnie z rys. 0–1484005 ark. 2
2. Sposób spawania, oraz materiał spoin określi spawalnik wytwórcy.
3. Przewody spawać gazoszczelnie.
4. Badanie złączy spawanych – wizualnie 100 %.
5. Króćce pomiarowe instalować na rurociągach w tych samych miejscach jak przed montażem (pod kątem 90°), z możliwością bezkolizyjnego montażu sond.
6. W celu uniknięcia kolizji, każdorazowo przed montażem należy sprawdzić trasy poszczególnych odcinków.
7. Kompensatory montować zgodnie z kierunkiem przepływu wg rys. 2–02501.
8. Mostki wyrównawcze stosować na wszystkich połączeniach kołnierzowych.
9. Poz. 18 i poz. 19 obrócić grubszą ścianką na zewnętrzną stronę łuku.
10. Szczegół "A" przedstawia dwa warianty wykonania, które są do wyboru przez wykonawcę.
11. Nakrętki zabezpieczające klatkowe nakręcić ręcznie, a następnie dokręcić kluczem o 1/4 do 1/2 obrotu.
12. W każdym połączeniu kołnierzowym należy zainstalować jeden mostek.
13. Na ewentualnych załamaniach przewodów stosować nakładki pogrubiające ścianki po zewnętrznej stronie łuku.
14. Kołnierz gwintowany można przyspawać do płyty młyna.
15. Kolana montować zgodnie z kierunkiem przepływu.
16. Tabliczka rysunkowa stanowi wykaz wszystkich elementów dla dwóch wersji wykonania łącznie.

Ilość sztuk	Nazwa części (zespołu)	Nr rysunku lub normy	Nr poz.	Materiał i nr normy		Jedn. Masa	Całk. Masa	Uwagi/ Odbiory
1	Rura 457,2 x 14,2 - 5120	PN-EN 10216-1	85	P235T1	PN-EN 10025	793.9	793.00	
1	Rura 457,2 x 14,2 - 3402	PN-EN 10216-1	84	P235T1	PN-EN 10025	527.5	527.00	
1	Rura 457,2 x 14,2 - 1846	PN-EN 10216-1	83	P235T1	PN-EN 10025	286.2	286.00	
1	Rura 457,2 x 14,2 - 1404	PN-EN 10216-1	82	P235T1	PN-EN 10025	217.7	217.00	
1	Rura 457,2 x 14,2 - 1304	PN-EN 10216-1	81	P235T1	PN-EN 10025	202.2	202.00	
1	Rura 457,2 x 14,2 - 1776	PN-EN 10216-1	80	P235T1	PN-EN 10025	275.4	275.00	
1	Rura 457,2 x 14,2 - 3524	PN-EN 10216-1	79	P235T1	PN-EN 10025	546.4	546.00	
1	Rura 457,2 x 14,2 - 5272	PN-EN 10216-1	78	P235T1	PN-EN 10025	817.5	817.00	
1	Rura 457,2 x 14,2 - 3892	PN-EN 10216-1	77	P235T1	PN-EN 10025	603.5	603.00	
1	Rura 457,2 x 14,2 - 4533	PN-EN 10216-1	76	P235T1	PN-EN 10025	702.9	702.00	
1	Rura 457,2 x 14,2 - 3175	PN-EN 10216-1	75	P235T1	PN-EN 10025	492.3	492.00	
4	Rura 457,2 x 14,2 - 8108	PN-EN 10216-1	74	P235T1	PN-EN 10025	1257.2	5028.00	
4	Rura 457,2 x 14,2 - 7453	PN-EN 10216-1	73	P235T1	PN-EN 10025	1155.7	4620.00	
4	Rura 457,2 x 14,2 - 6798	PN-EN 10216-1	72	P235T1	PN-EN 10025	1054.1	4216.00	
3	Rura 609,6 x 11 - 824	PN-EN 10216-1	71	P235T1	PN-EN 10025	133.7	399.00	
3	Rura 609,6 x 11 - 1715	PN-EN 10216-1	70	P235T1	PN-EN 10025	278.3	834.00	
1	Rura 609,6 x 11 - 7850	PN-EN 10216-1	69	P235T1	PN-EN 10025	1274.1	1274.00	
1	Rura 609,6 x 11 - 10081	PN-EN 10216-1	68	P235T1	PN-EN 10025	1636.1	1636.00	
1	Rura 609,6 x 11 - 7850	PN-EN 10216-1	67	P235T1	PN-EN 10025	1274.1	1274.00	
1	Rura 609,6 x 11 - 1652	PN-EN 10216-1	66	P235T1	PN-EN 10025	268.1	268.00	
1	Rura 609,6 x 11 - 9893	PN-EN 10216-1	65	P235T1	PN-EN 10025	1605.6	1605.00	
1	Rura 609,6 x 11 - 6842	PN-EN 10216-1	64	P235T1	PN-EN 10025	1110.5	1110.00	
1	Rura 609,6 x 11 - 12631	PN-EN 10216-1	63	P235T1	PN-EN 10025	2050.0	2050.00	
1	Rura 609,6 x 11 - 2214	PN-EN 10216-1	62	P235T1	PN-EN 10025	359.3	359.00	
1	Rura 609,6 x 11 - 14243	PN-EN 10216-1	61	P235T1	PN-EN 10025	2311.6	2311.00	
1	Rura 609,6 x 11 - 13369	PN-EN 10216-1	60	P235T1	PN-EN 10025	2169.8	2169.00	
1	Rura 609,6 x 11 - 16173	PN-EN 10216-1	59	P235T1	PN-EN 10025	2624.9	2624.00	
2	Rura 609,6 x 11 - 12012	PN-EN 10216-1	58	P235T1	PN-EN 10025	1949.5	3898.00	
1	Rura 609,6 x 11 - 16173	PN-EN 10216-1	57	P235T1	PN-EN 10025	2624.9	2624.00	
1	Rura 609,6 x 11 - 2310	PN-EN 10216-1	56	P235T1	PN-EN 10025	374.9	374.00	
1	Rura 609,6 x 11 - 3898	PN-EN 10216-1	55	P235T1	PN-EN 10025	632.6	632.00	
1	Rura 609,6 x 11 - 3104	PN-EN 10216-1	54	P235T1	PN-EN 10025	503.8	503.00	
1	Rura 609,6 x 11 - 12293	PN-EN 10216-1	53	P235T1	PN-EN 10025	1995.2	1995.00	
1	Rura 609,6 x 11 - 11343	PN-EN 10216-1	52	P235T1	PN-EN 10025	1841.0	1841.00	
1	Rura 609,6 x 11 - 9893	PN-EN 10216-1	51	P235T1	PN-EN 10025	1605.6	1605.00	
1	Rura 609,6 x 11 - 12820	PN-EN 10216-1	50	P235T1	PN-EN 10025	2080.7	2080.00	
1	Rura 609,6 x 11 - 15346	PN-EN 10216-1	49	P235T1	PN-EN 10025	2490.7	2490.00	
1	Rura 609,6 x 11 - 6132	PN-EN 10216-1	48	P235T1	PN-EN 10025	995.2	995.00	
1	Rura 609,6 x 11 - 2561	PN-EN 10216-1	47	P235T1	PN-EN 10025	415.7	415.00	
1	Rura 609,6 x 11 - 9490	PN-EN 10216-1	46	P235T1	PN-EN 10025	1540.2	1540.00	
2	Rura 609,6 x 11 - 2455	PN-EN 10216-1	45	P235T1	PN-EN 10025	398.4	796.00	
1	Rura 609,6 x 11 - 10268	PN-EN 10216-1	44	P235T1	PN-EN 10025	1666.5	1666.00	
2	Rura 609,6 x 11 - 3043	PN-EN 10216-1	43	P235T1	PN-EN 10025	493.9	986.00	
1	Rura 609,6 x 11 - 3338	PN-EN 10216-1	42	P235T1	PN-EN 10025	541.8	541.00	
1	Rura 609,6 x 11 - 6132	PN-EN 10216-1	41	P235T1	PN-EN 10025	995.2	995.00	
3	Rura 609,6 x 11 - 150	PN-EN 10216-1	40	P235T1	PN-EN 10025	24.30	72.90	dodatkowo wariant II
2280	Nakrętka zabezpieczająca klatkowa M20	DIN 7967	39	stal węglowa			87.55	patrz: "Uwaga 11"
288	Nakrętka zabezpieczająca klatkowa M24	DIN 7967	38	stal węglowa			18.92	dodatkowo wariant II
2352	Nakrętka zabezpieczająca klatkowa M24	DIN 7967	37	stal węglowa			154.53	patrz: "Uwaga 11"
2280	Nakrętka M20 – B	PN-EN ISO 4032	36	kl. 5			157.55	
288	Nakrętka M24 – B	PN-EN ISO 4032	35	kl. 5			33.70	dodatkowo wariant II
2352	Nakrętka M24 – B	PN-EN ISO 4032	34	kl. 5			275.18	
1840	Śruba M20 x 90 – B	PN-EN ISO 4014	33	kl. 4.6			502.32	
1360	Śruba M20 x 100 – B	PN-EN ISO 4014	32	kl. 4.6			403.92	
1104	Śruba M24 x 120 – B	PN-EN ISO 4014	31	kl. 4.6			570.77	
288	Śruba M24 x 110 – B	PN-EN ISO 4017	30	kl. 4.6			129.03	dodatkowo wariant II
1248	Śruba M24 x 110 – B	PN-EN ISO 4014	29	kl. 4.6			601.54	
288	Śruba M24 x 140 – B	PN-EN ISO 4014	28	kl. 4.6			169.06	
2	Nakładka 1	4-1481921	27			16.20	32.40	
114	Mostek poz.2	3-1481901	26			0.20	22.80	patrz: "Uwaga 12"
12	Mostek poz.1	3-1481901	25			0.20	2.40	dodatkowo wariant II
98	Mostek poz.1	3-1481901	24			0.20	19.60	patrz: "Uwaga 12"
12	Króciec mimośrodowy	2-1481922	23			220.70	2648.40	dodatkowo wariant II
12	Uszczelka pozycja 2	4-1481950	22			0.80	9.60	dodatkowo wariant II
98	Uszczelka pozycja 2	4-1481950	21			0.80	78.40	
90	Uszczelka pozycja 1	4-1481950	20			0.80	72.00	
12	Kołnierz gwintowany	3-1481923	19			52.40	628.80	dodatkowo wariant II
64	Kołnierz ø457	4-1481926	18			23.80	1523.20	
86	Kołnierz ø610	3-1481924	17			51.00	4386.00	
1	Prostka 2	4-1481920	16			244.00	244.00	
1	Prostka 1	4-1481920	15			245.20	245.20	
24	Klapa odcinająca	1-1481897	14			210.00	5040.00	
12	Zabudowa łożysk w pokrywie zaluzji	2-1481951	13			5.70	68.40	
12	Rozdzielacz zaluzjowy	278.T16-02-2	12			278.00	5336.04	
3	Wstawka L=890	2-02418	11			446.20	1338.60	
6	Wstawka L=1790	2-02418	10			897.40	5384.40	
24	Króciec przejściowy	4-06500	9			161.80	3883.20	
24	Wstawka stożkowa ø494/ø464	3-05005	8			45.00	1080.00	
12	Kompensator nad młynem ø600	2-02501	7			266.00	3192.00	dodatkowo wariant II
10	Kolano Kalcor Dw 429 R500 kąt 39°	3-04922	6			332.00	3320.00	
12	Kolano Kalcor Dw 429 R500 kąt 45°	2-04921	5			352.00	4224.00	
21	Kolano Kalcor Dw429 R700 90° wykonanie II	2-02417	4			565.00	11865.00	
27	Kolano Kalcor Dw429 R700 90° wykonanie I	2-02417	3			456.00	12312.00	
22	Kolano kalcor Dw588 R1000 kąt 45°	2-02416	2			736.00	16192.00	
24	Kolano Kalcor Dw588 R800 90° B	2-02415	1			1009.00	24216.00	
1	Rura 457,2 x 14,2 - 1816	PN-EN 10216-1	118	P235T1	PN-EN 10025	281.6	281.00	
1	Rura 457,2 x 14,2 - 3563	PN-EN 10216-1	117	P235T1	PN-EN 10025	552.5	552.00	
1	Rura 457,2 x 14,2 - 5311	PN-EN 10216-1	116	P235T1	PN-EN 10025	823.5	823.00	
1	Rura 457,2 x 14,2 - 5694	PN-EN 10216-1	115	P235T1	PN-EN 10025	882.9	882.00	
1	Rura 457,2 x 14,2 - 4139	PN-EN 10216-1	114	P235T1	PN-EN 10025	641.8	641.00	
1	Rura 457,2 x 14,2 - 2583	PN-EN 10216-1	113	P235T1	PN-EN 10025	400.5	400.00	
1	Rura 457,2 x 14,2 - 2711	PN-EN 10216-1	112	P235T1	PN-EN 10025	420.4	420.00	
1	Rura 457,2 x 14,2 - 4437	PN-EN 10216-1	111	P235T1	PN-EN 10025	688.0	688.00	
1	Rura 457,2 x 14,2 - 5792	PN-EN 10216-1	110	P235T1	PN-EN 10025	898.1	898.00	
1	Rura 457,2 x 14,2 - 5735	PN-EN 10216-1	109	P235T1	PN-EN 10025	889.3	889.00	
1	Rura 457,2 x 14,2 - 4180	PN-EN 10216-1	108	P235T1	PN-EN 10025	648.2	648.00	
1	Rura 457,2 x 14,2 - 2628	PN-EN 10216-1	107	P235T1	PN-EN 10025	407.5	407.00	
1	Rura 457,2 x 14,2 - 1853	PN-EN 10216-1	106	P235T1	PN-EN 10025	287.3	287.00	
1	Rura 457,2 x 14,2 - 1212	PN-EN 10216-1	105	P235T1	PN-EN 10025	187.9	187.00	
1	Rura 457,2 x 14,2 - 3650	PN-EN 10216-1	104	P235T1	PN-EN 10025	566.0	566.00	
1	Rura 457,2 x 14,2 - 3155	PN-EN 10216-1	103	P235T1	PN-EN 10025	489.2	489.00	
1	Rura 457,2 x 14,2 - 5855	PN-EN 10216-1	102	P235T1	PN-EN 10025	907.9	907.00	
1	Rura 457,2 x 14,2 - 2650	PN-EN 10216-1	101	P235T1	PN-EN 10025	410.9	410.00	
1	Rura 457,2 x 14,2 - 4398	PN-EN 10216-1	100	P235T1	PN-EN 10025	682.0	682.00	
1	Rura 457,2 x 14,2 - 5367	PN-EN 10216-1	99	P235T1	PN-EN 10025	832.2	832.00	
1	Rura 457,2 x 14,2 - 732	PN-EN 10216-1	98	P235T1	PN-EN 10025	113.5	113.00	
1	Rura 457,2 x 14,2 - 1854	PN-EN 10216-1	97	P235T1	PN-EN 10025	287.5	287.00	
1	Rura 457,2 x 14,2 - 6735	PN-EN 10216-1	96	P235T1	PN-EN 10025	1044.3	1044.00	
1	Rura 457,2 x 14,2 - 2754	PN-EN 10216-1	95	P235T1	PN-EN 10025	427.0	427.00	
1	Rura 457,2 x 14,2 - 4154	PN-EN 10216-1	94	P235T1	PN-EN 10025	644.1	644.00	
1	Rura 457,2 x 14,2 - 1805	PN-EN 10216-1	93	P235T1	PN-EN 10025	279.9	279.00	
1	Rura 457,2 x 14,2 - 3361	PN-EN 10216-1	92	P235T1	PN-EN 10025	521.2	521.00	
1	Rura 457,2 x 14,2 - 5007	PN-EN 10216-1	91	P235T1	PN-EN 10025	776.4	776.00	
1	Rura 457,2 x 14,2 - 805	PN-EN 10216-1	90	P235T1	PN-EN 10025	124.8	124.00	
1	Rura 457,2 x 14,2 - 4405	PN-EN 10216-1	89	P235T1	PN-EN 10025	683.0	683.00	
1	Rura 457,2 x 14,2 - 3674	PN-EN 10216-1	88	P235T1	PN-EN 10025	569.7	569.00	
1	Rura 457,2 x 14,2 - 5033	PN-EN 10216-1	87	P235T1	PN-EN 10025	780.4	780.00	
1	Rura 457,2 x 14,2 - 3891	PN-EN 10216-1	86	P235T1	PN-EN 10025	603.3	603.00	

Konstruował	P. Miemczyk	11.2012	Obiekt El. Pofaniec	Nr zespołu 13.24	Zakład T2
Sprawdził	L. Ochman	11.2012	Typ urządzenia	Zastępuje rysunek nr	
Zatwierdził	R. Zając	11.2012	K6		

Nazwa przedmiotu: Zestawienie pyłoprzewodów arkusz 1

Masa 204493 kg

Podziałka 1:75

Centralne Biuro Konstrukcji Kotłów S. A.
Tarnowskie Góry ul.Opolska 23
tel: (32) 285 46 21 fax: (32) 285 26 37 e-mail: cbkc@cbkk.com.pl

Nr rysunku 0–1484004

Prawa autorskie do niniejszego rysunku przysługują CBKK S.A. Kopiowanie lub wykorzystanie go w inny sposób bez pisemnej zgody właściciela stanowi naruszenie ustawy o Prawie autorskim i prawach pokrewnych. Naruszenie praw CBKK S.A będzie dochodzone na drodze sądowej.